ПОПЛАВКОВЫЕ КОНДЕНСАТООТВОДЧИКИ

SK-61 со встроенным воздушником

Конструкция

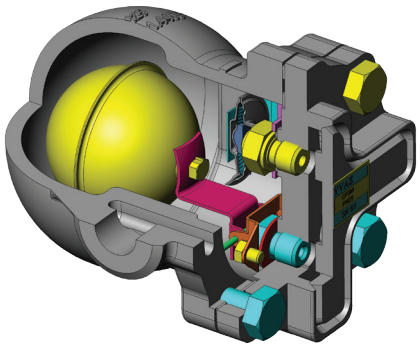

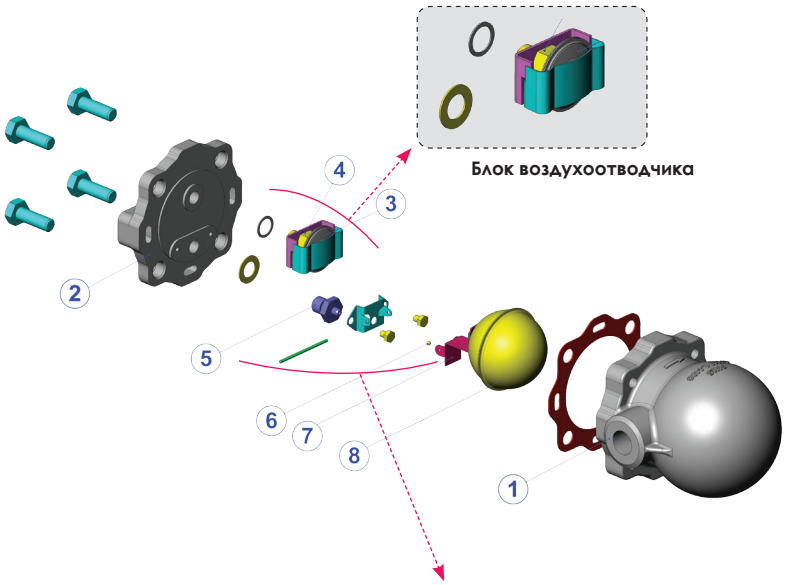

Блок воздухоотводчика

Блок выпускного клапана

Список деталей		
No	Наименование	Материал исполнения
1	Корпус	Нерж. сталь AISI 304
2	Крышка	Нерж. сталь AISI 304
3	Термостатическая капсула	Нерж. сталь AISI 304
4	Седло воздушного клапана	Нерж. сталь AISI 304
5	Седло выпускного клапана	Нерж. сталь AISI 304
6	Шарик	Нерж. сталь AISI 440 C
7	Рычаг поплавка	Нерж. сталь AISI 304
8	Поплавок	Нерж. сталь AISI 304

Вес, кг	
1/2"	3,2
3/4"	3,2
1"	4,4
Ду 15	4,6
Ду 20	5,2
Ду 25	6,5

Габаритные размеры

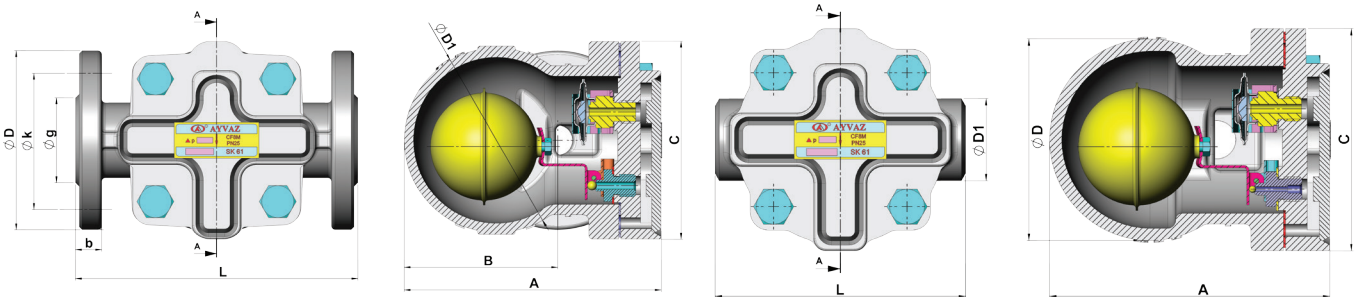

Габаритные размеры																			
Размер	Код	Фланцевое присоединение										Размер	Код	Резьбовое присоединение					
		D (mm)	Øk (mm)	Øg (mm)	b (mm)	Hole Size	A (mm)	B (mm)	ØD (mm)	ØD1 (mm)	L (mm)			A (mm)	B (mm)	C (mm)	ØD (mm)	ØD1 (mm)	L (mm)
Ду 15	703200105120	95	65	46	14	Ø14x4	136.5	81.5	105	98	150	1/2"	703200105111	136.5	81.5	108	98	40	122
Ду 20	703200105123	105	75	56	16	Ø14x4	136.5	81.5	105	98	150	3/4"	703200105114	136.5	81.5	108	98	40	122
Ду 25	703200105126	117	85	65	17	Ø14x4	148.5	99.5	108	120	160	1"	703200105117	148.5	92.5	108	120	47	145

Все размеры даны в миллиметрах.
Право на технические изменения и отклонения в результате производственного процесса принадлежит AYVAZ.