spirax sarco

TI-S02-14
ST Выпуск 9

Конденсатоотводчик поплавковый FT44 Ду15-50

Описание

FT44 - фланцевый поплавковый конденсатоотводчик с корпусом из стали со встроенным автоматическим воздушником. Конденсатоотводчик может поставляться как с горизонтальными соединениями, так и с вертикальными (FT44V).
Конденсатоотводчики с горизонтальными соединениями (до 21 бар) могут оснащаться паровыпускным клапаном (SLR) для удаления паровых пробок (FT44-C). При необходимости в крышке можно заказать отверстие с резьбой **³/₈**" BSP или NPT для установки дренажного крана. Описание клнденсатоотводчиков FT44 Ду80 и Ду100 см. в TI-S02-23.

Размеры и соединения

Ду15, Ду20, Ду25, Ду40 и Ду50.

Прим.: У вертикальных конденсатотводчиков движение конденсата - сверху вниз.

Горизонтальное исполнение: Если смотреть со стороны корпуса поток конденсата у к/о с Ду15 по Ду25 - слева направо, у Ду40 и Ду50 - справа налево. .
Стандартные фланцы EN 1092 Ру40 и Ру25 и присоединительными размерами по EN 26554 (Series 1).

Вертикальное исполнение: У вертикальных конденсатотводчиков движение конденсата - сверху вниз.
Стандартные фланцы EN 1092 Ру40 и Ру25 и присоединительными размерами по EN 26554 (Series 1).

Рабочий диапазон

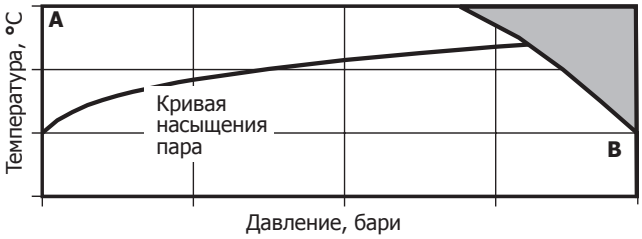

Изделие **не должно** использоваться в данной области параметров.

A - B Фланцы Ру40.

Корпус соответствует нормали	Ру40
PMA - Максимальное допустимое давление при 100°C	40 бари
TMA - Максимальная допустимая температура при 27,5 бари	300°C
Минимальная допустимая температура	0°C
Минимальная рабочая температура **Прим.:** при более низких температурах проконсультируйтесь со специалистами Spirax Sarco	0°C
TMO - Максимальная рабочая температура при 27,5 бари	300°C
PMO Максимальное рабочее давление на насыщенном паре	32 бари при 239°C

Прим.: Для Ду40 и Ду50 значение PMO равно ΔPMX

		Размер	Ду15, 20, 25	Ду40, 50
ΔPMX	Максимальный перепад давления на конденсатоводчике	**FT44-4,5**	4,5 бар	4.5 бар
		FT44-10	10 бар	10 бар
		FT44-14	14 бар	-
		FT44-21	21 бар	21 бар
		FT44-32	32 бар	32 бар

Давление холодного гидроиспытания корпуса 60 бари

Прим.: Давление испытания корпуса с внутренним механизмом не должно превышать ΔPMX

Внимание: Во время работы конденсатоотводчик не должен подвергаться воздействию давления свыше 48 бар, так как это может привести к повреждению внутреннего механизма.

FT44
Ду15, Ду20 и Ду25
Показан Ду15

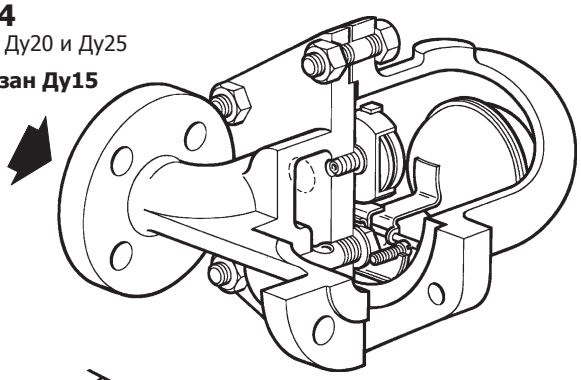

FT44-C

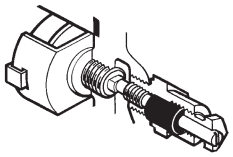

FT44
Ду40 и Ду50
Показан Ду50

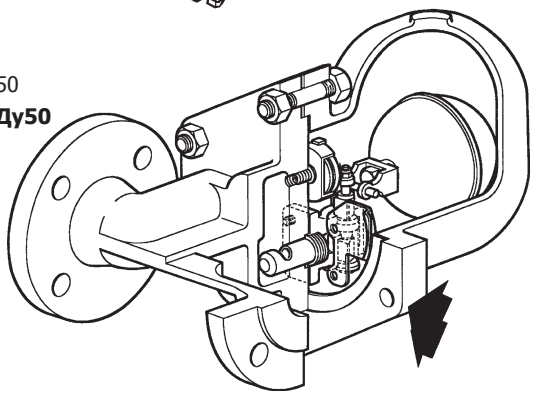

FT44
Ду15, Ду20 и Ду25
Показан Ду15

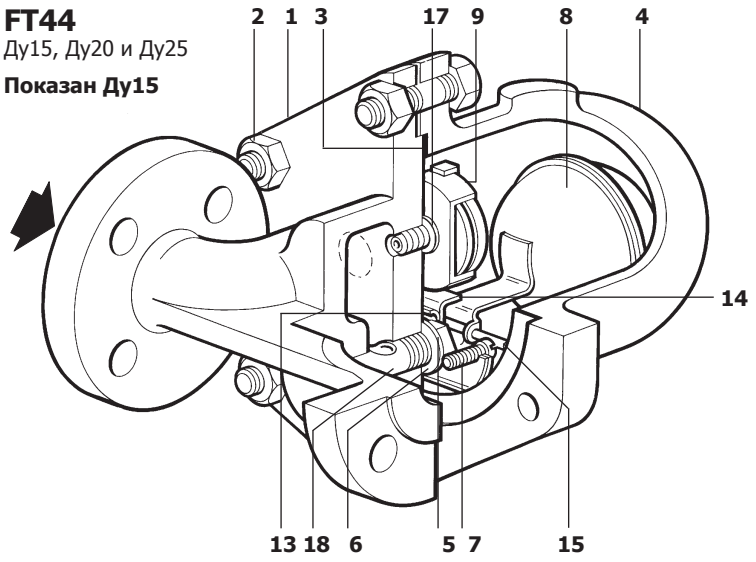

FT44-C

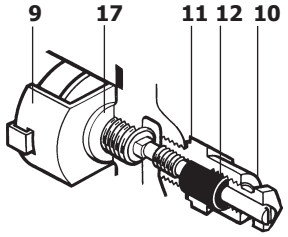

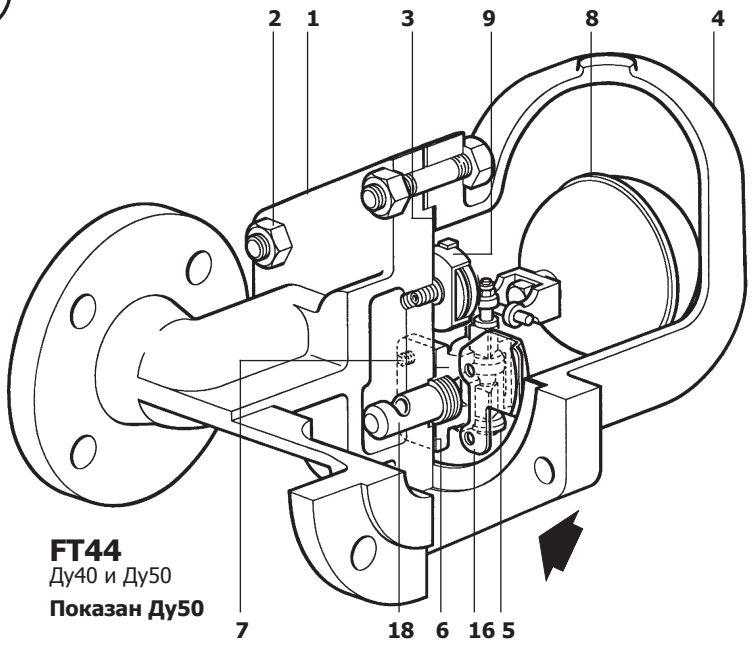

FT44
Ду40 и Ду50
Показан Ду50

5.6

Материалы

№.	Деталь			Материал	
1	Корпус			Сталь	1.0619+N (GSC 25N)
2	Болты			Сталь	BS 4882 B7M
	Гайки			Сталь	BS 3692 Gr. 8
3	Прокладка крышки			Армированный графит	
4	Крышка			Сталь	1.0619+N (GSC 25N)
5	Седло клапана	Ду15, Ду20 и Ду25 горизонтальное исполнение и Ду15, Ду20 вертикальное исполнение		Сталь нержавеющая	BS 970 431 S29
	Главный клапан и эрозионный дефлектор			Сталь нержавеющая	BS 3146 Pt2 ANC2 BS 970 416 S37
6	Прокладка седла		Ду15, Ду20 и Ду25	Сталь нержавеющая	BS 1449 304 S11
	Прокладка главного клапана		Ду40 и Ду50	Армированный графит	
7	Рамка с винтами		Ду15, Ду20 и Ду25	Сталь нержавеющая	BS 4183 18/8
	Главного клапана:	Болты	Ду40	Сталь нержавеющая	BS 970 302 S25
		Шпильки и гайки	Ду50	Сталь нержавеющая	BS 970 431 S29
8	Поплавок и рычаг			Сталь нержавеющая	BS 1449 304 S16
9	Воздушник в сборе			Сталь нержавеющая	
10	Паровыпускной клапан (SLR)			Сталь нержавеющая	BS 970 303 S31
11	Прокладка клапана SLR			Сталь	BS 1449 CS 4
12	Уплотнение клапана SLR			Графит	
13	Рамка			Сталь нержавеющая	BS 1449 304 S16
14	Рамка штока			Сталь нержавеющая	BS 1449 304 S16
15	Шток			Сталь нержавеющая	
16	Входной дефлектор		только Ду40 и Ду50	Сталь нержавеющая	BS 1449 304 S16
17	Прокладка воздушника			Сталь нержавеющая	BS 1449 409 S19
18	Эрозионный дефлектор			Сталь нержавеющая	BS 970 431 S29

FT44
Ду15 и Ду20

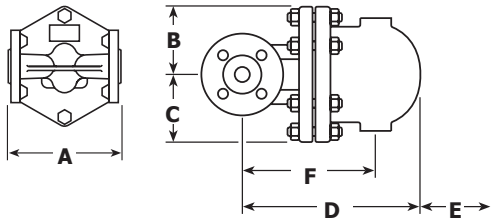

FT44V
Ду25, Ду40 и Ду50

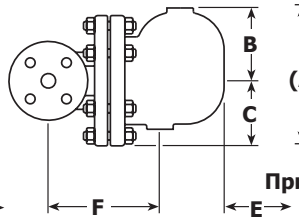

FT44V
Ду15 и Ду20

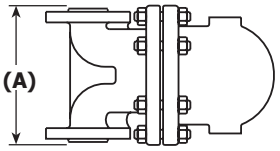

FT44V
Ду25, Ду40 и Ду50

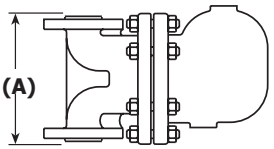

Прим.: В скобках указаны размеры для вертикальных к/о.

Размеры и вес (ориентировочные), в мм и кг

Размер	Ру40 A (A)	B	C	D	E	F	Вес
Ду15	150 (150)	80	80	215	120	155	10,8
Ду20	150 (150)	80	80	225	120	165	10,8
Ду25	160 (160)	115	85	282	170	215	15,0
Ду40	230 (230)	130	115	337	200	200	33,0
Ду50	230 (230)	141	123	347	200	225	34,0

Безопасность, монтаж, обслуживание

Полная информация содержится в инструкции по монтажу и эксплуатации (IM-S02-30), поставляемой с каждым изделием.

Монтаж:
Конденсатоотводчик должен быть смонтирован в горизонтальной плоскости так, чтобы рычаг поплавка свободно двигался в вертикальной плоскости, а направление потока совпадало со стрелкой на корпусе.

Переработка
Изделие не содержит опасных для здоровья материалов и может быть переработано.

Рекомендуемые усилия затяжки

Дет.	Размер	или мм		Нм
2	Ду15, Ду20 и Ду25	17 A/F	M10 x 60	19 - 22
	Ду40	19 A/F	M16 x 85	60 - 66
	Ду50	24 A/F	M16 x 85	80 - 88
9		17 A/F		50 - 55
5	Ду15, Ду20 и Ду25	17 A/F		50 - 55
7	Ду15, Ду20 и Ду25		M5 x 20	2,5 - 2,8
	Ду40	10 A/F	M6 x 20	10 - 12
	Ду50	13 A/F	M8 x 20	20 - 24
10		22 A/F		50 - 55

Как заказать

Пример: Конденсатоотводчик FT47-10, Ду40, фланцы Ру40.

Запасные части

Поставляемые запасные части изображены сплошными линиями. Детали, изображенные пунктирными линиями, как запасные части не поставляются.

Поставляемые запчасти

Главный клапан с поплавком (Ду15, Ду20 и Ду25 горизонтальные)*	**5**, **6**, **7**, **8**, **13**, **14**, **15**
Главный клапан с эрозионным дефлектором (Ду40 и Ду50) ** (указать горизонтальный или вертикальный)	**5**, **6**, **7**, **16**, **18**
Главный клапан с поплавком (Ду15 и Ду20 вертикальные)	**5, 6, 7, 8**
Поплавок с рычагом (Ду40 и Ду50)	**8**
Воздушник в сборе	**9**, **17**
Паровыпускной клапан (SLR) с воздушником	**9**, **10**, **11**, **12**, **17**
Комплект прокладок (по 3 шт.)	**3**, **6**, **11**, **12**, **17**

* На горизонтальных конденсатоотводчиках Ду15, 20 и 25 эрозионный дефлектор запрессован в корпус и как запчасть не поставляется.

** На вертикальных нет эрозионного дефлектора.
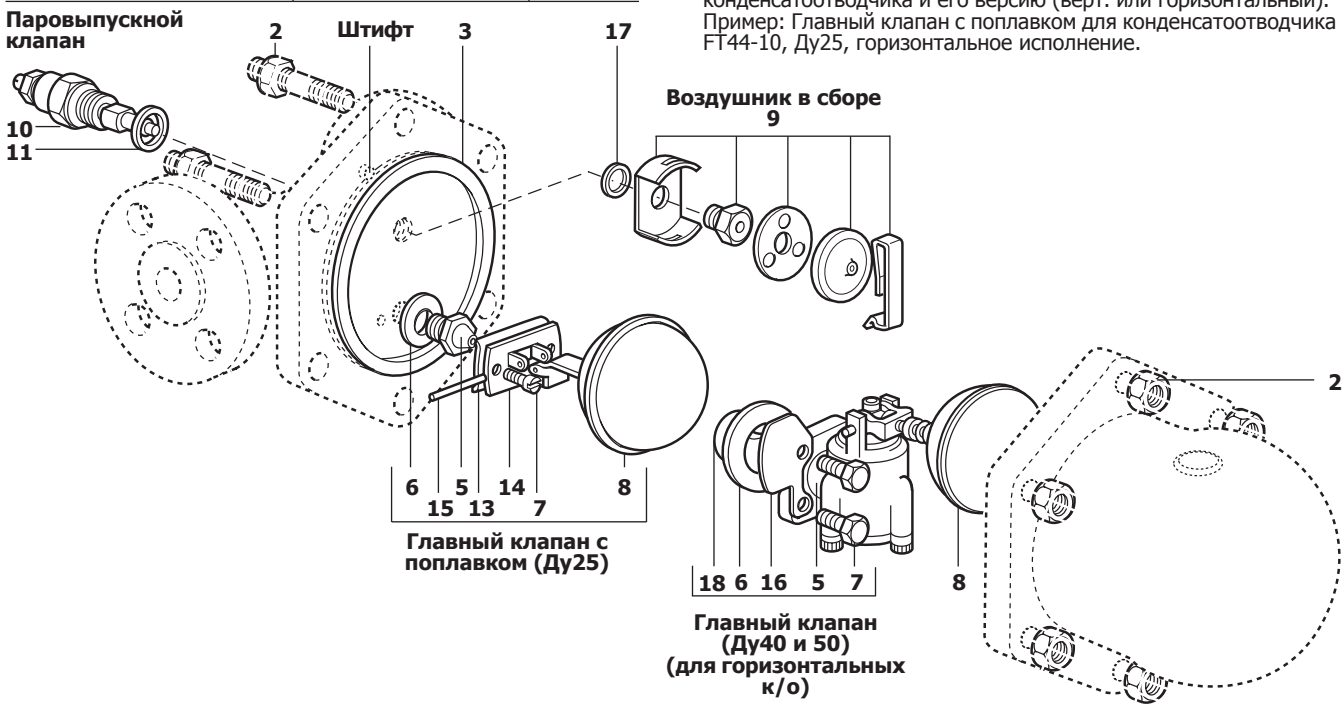
Как заказать
При заказе запасных частей используйте описание из таблицы "Поставляемые запчасти" и не забывайте указать размер, тип конденсатоотводчика и его версию (верт. или горизонтальный).
Пример: Главный клапан с поплавком для конденсатоотводчика FT44-10, Ду25, горизонтальное исполнение.