ТЕРМОСТАТИЧЕСКИЙ КОНДЕНСАТООТВОДЧИК
TH 36
(DN 40 – DN 50)

ОПИСАНИЕ

TH36 термостатический конденсатоотводчик с функцией отвода воздуха из паровых систем. Спроектирован для применения для варочных котлов, стерилизаторов, использования для различных процессов в пищевой и химической промышленностях, в тех случаях, когда требуется повышенная пропускная способность.
Присоединение: резьба или фланцы.

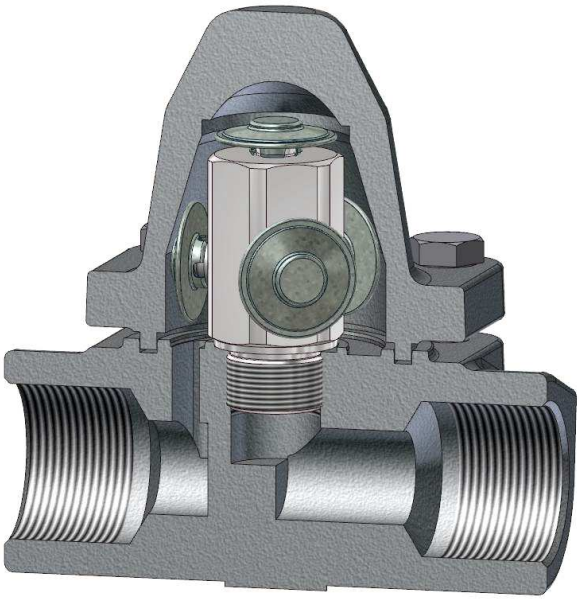

ОСНОВНЫЕ СВОЙСТВА

Непрерывный отвод.
Конденсат отводится переохлажденным в зависимости от типа используемой капсулы, на величину 5ºC, 10ºC или 30ºC.
Может работать на перегретом паре.

ОПЦИИ:	Нержавеющая конструкция
ПРИМЕНЕНИЕ:	Насыщенный или перегретый пар.
ИСПОЛНЕНИЯ:	TH36/4 – 4-х капсульный TH36/6 – 6-ти капсульный
ТИПОРАЗМЕРЫ:	DN11/2” - 2”; DN 40 - DN 50
ПРИСОЕДИНЕНИЕ:	Внутренняя резьба BSP или NPT Фланцы EN 1092-1 PN40 or ANSI SW - под приварку внахлест ANSI B 6.11 BW - под приварку встык ANSI B16.25
УСТАНОВКА:	Может устанавливаться в любом положении. Рекомендуется установка на горизонтальном трубопроводе. См. инструкцию по монтажу и эксплуатации.

Маркировка CE (PED - Европейская директива 97/23/EC)	
PN 40	Категория
DN40 - DN50	1 (Маркировка CE)

ТЕХНИЧЕСКИЕ ХАРАКТЕРИСТИКИ		
ФЛАНЦЫ PN40 / ANSI 300 *	ФЛАНЦЫ ANSI 150 **	ТЕМПЕРАТУРА
ДОПУСТ. ДАВЛЕНИЕ	ДОПУСТ. ДАВЛЕНИЕ	
40 бар	19,3 бар	50 ºC
35 бар	15,8 бар	150 ºC
30,4 бар	12,1 бар	250 ºC
27,6 бар	10,2 бар	300 ºC

PMO - Макс. рабочее давление 22 бар
TMO - Макс. рабочая температура 250 ºC
* В соотв. с EN1092-1:2007 ; ** В соотв. с EN1759-1:2004
Ограничение давления корпуса PN40 или ниже, в зависимости от типа присоединения. Для резьбы, SW и BW - PN40.

ПРОПУСКНАЯ СПОСОБНОСТЬ, Кг/ч																
ТИП	DN	ПЕРЕПАД ДАВЛЕНИЯ, бар														
		0,2	0,3	0,5	1	1,5	2	3	4	6	8	10	13	15	20	22
TH36/4	40 - 50	280	480	560	1020	1320	1540	1820	2040	2400	2680	2800	2880	3000	3100	3180
TH36/6	40 - 50	420	720	840	1530	1980	2310	2730	3060	3600	4020	4200	4320	4500	4650	4770

Пропускная способность дана для температуры на 10ºC ниже температуры насыщения (стандартная капсула тип-S) .
Возможно исполнение с капсулами тип-H (5º C) и тип-L(- 30º). Пропускная способность для холодного конденсата (20ºC) в два-три раза выше.

Производитель оставляет за собой право без уведомления вносить изменения в конструкцию и материалы.

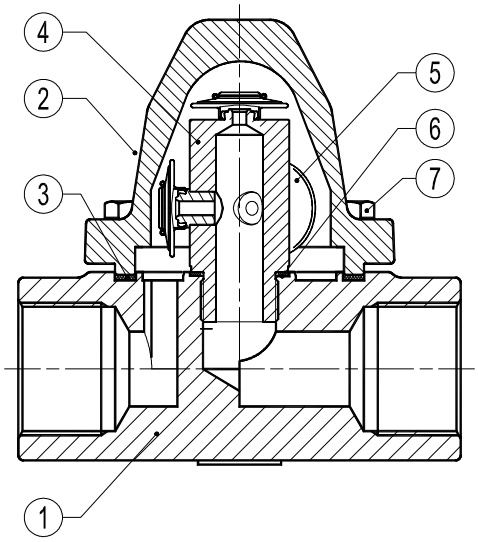

TH36/4

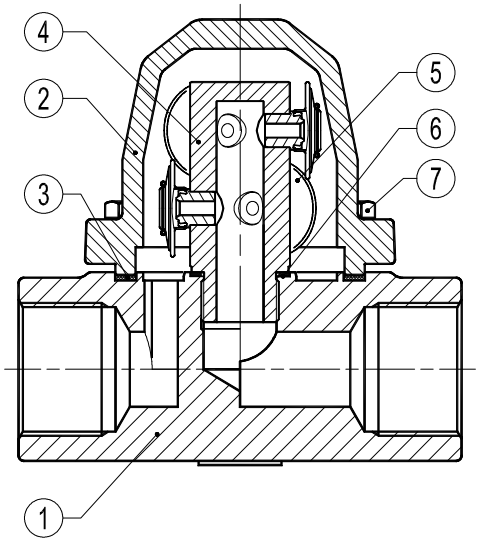

TH36/6

ГАБАРИТНЫЕ РАЗМЕРЫ (мм)													
BSP - NPT - SW - BW					EN 1092-1 PN40			ANSI 150			ANSI 300		
DN	*A*	*C*	*D*	*Вес Кг*	*B*	*F **	*Вес Кг*	*B*	*F **	*Вес Кг*	*B*	*F **	*Вес Кг*
11/2" - 40	160	132	115	4,6	75	230	9,3	64	230	8,2	78	230	11,2
2" - 50	230	132	115	5,8	83	230	10,2	76	230	10	83	230	11,6

* Примечание: по запросу возможно изготовление с нестандартной строительной длиной.

МАТЕРИАЛЫ		
ПОЗ №	*ОПИСАНИЕ*	*МАТЕРИАЛ*
1	Корпус	ASTM A105 / 1.0432 (Equiv. P250GH)
2	Крышка	ASTM A105 / 1.0432 (Equiv. P250GH)
3	* Прокладка	Металл./Графит
4	* Седло клапана	AISI304 / 1.4301
5	*Термостат	Нерж. сталь
6	* Прокл.седла	Медь
7	Болты	Сталь 8.8

* Поставляемые комплектующие.

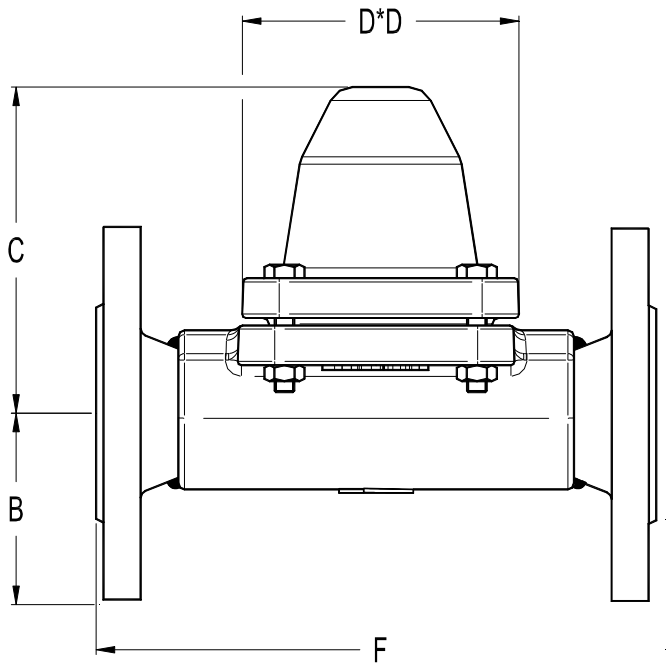

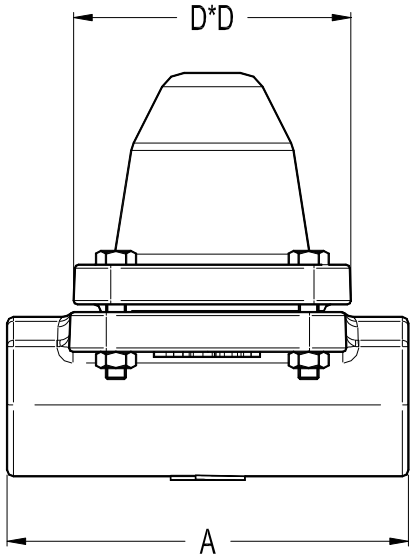

Производитель оставляет за собой право без уведомления вносить изменения в конструкцию и материалы.