КОНДЕНСАТООТВОДЧИК ПОПЛАВКОВЫЙ
FLT14I
(из нержавеющей стали DN40-50)

ОПИСАНИЕ

FLT14I поплавковый конденсатоотводчик (с встроенным биметаллическим клапаном для выпуска воздуха и других неконденсируемых газов) разработан для конденсата низкого и высокого давления и предназначен для установке на теплообменном оборудовании, а также для дренажа конденсата.

Типовым применением для данного вида конденсатоотводчиков является установка на теплообменном оборудовании, сушильных цилиндрах, паровых рубашках и прочем оборудовании.

Присоединение внутренняя резьба или фланцы, в горизонтальном или вертикальном положении.

ОСНОВНЫЕ СВОЙСТВА

Постоянный отвод конденсата. Конденсат отводится при температуре насыщения. Не подвержен влиянию резких изменений нагрузки и перепада давления.

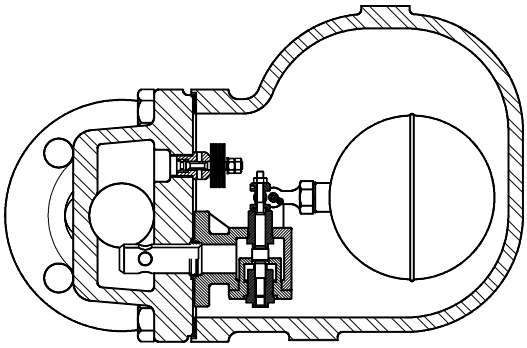

ОПЦИИ:	SLR – клапан для выпуска паровых пробок
ПРИМЕНЕНИЕ:	насыщенный или перегретый пар
ИСПОЛНЕНИЯ:	FLT14I-4,5 , 10 или 14
ТИПОРАЗМЕРЫ:	DN11/2” - DN2” ; DN40 – DN50
ПРИСОЕДИНЕНИЕ:	внутр.резьба ISO7/1 Rp (BS21) фланцы EN 1092-1 PN16 или ANSI
УСТАНОВКА:	по умолчанию горизонтально – поток справа налево FLT14I (R-L)

Под заказ возможна поставка:
-установка на горизонтальном трубопроводе, направление потока слева направо (L-R)
-установка на вертикальном трубопроводе, направление потока сверху вниз (V)

МАКСИМАЛЬНЫЙ ПЕРЕПАД ДАВЛЕНИЯ

FLT14I-4,5 : 4,5 бар
FLT14I-10 : 10 бар
FLT14I-14 : 14 бар

ТЕХНИЧЕСКИЕ ХАРАКТЕРИСТИКИ

ФЛАНЦЕВЫЙ PN16*	ФЛАНЦЕВЫЙ ANSI 150 **	ТЕМПЕРАТУРА
ДАВЛЕНИЕ	ДАВЛЕНИЕ	
16 бар	16 бар	100 ºC
14,5 бар	14,8 бар	150 ºC
13,4 бар	13,6 бар	200 ºC
12,7 бар	12 бар	250 ºC

PMO - Макс.рабочее давление 14 бар
TMO - Макс. Рабочая температура 198 ºC
* В соотв. с EN1092-1:2007 ; ** В соотв. с EN1759-1:2004
Характеристики PN16 и ниже, зависят от параметров присоединений. Для резьбового присоед. PN16.

ПРОПУСКНАЯ СПОСОБНОСТЬ В Кг/ч

ТИП	DN	ПЕРЕПАД ДАВЛЕНИЯ (бар)								
		0,5	1	1,5	2	4,5	7	10	12	14
FLT14I-4,5	40-50	2400	3400	3900	4500	7300				
FLT14I-10	40-50	1500	2000	2600	3000	4000	5400	6200		
FLT14I-14	40-50	950	1300	1600	1800	2600	3250	3900	4210	4950

Производитель оставляет за собой право без уведомления вносить изменения в конструкцию и материалы.

Произведено в соответствии со статьей 3, параграфа 3 PED - Европейскими нормами оборудования работающего под давлением - 97/23/EC.

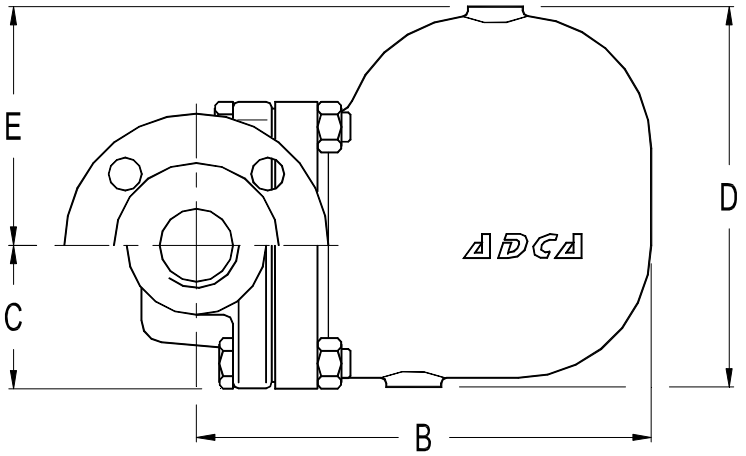

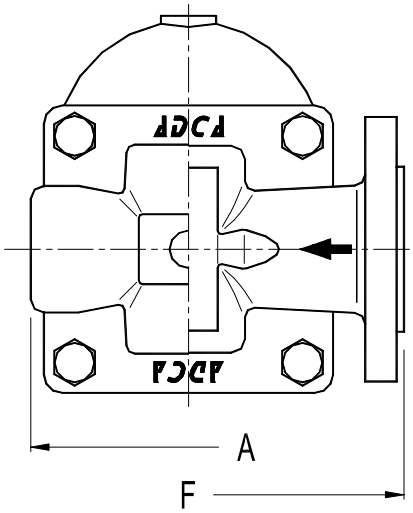

ГАБАРИТНЫЕ РАЗМЕРЫ (мм)												
Резьбовой							EN PN16			ANSI 150		
DN	*A*	*B*	*C*	*D*	*E*	*Масса Кг*	*F*	*B*	*Масса Кг*	*F*	*B*	*Масса Кг*
40-11/2"	210	248	79	208	131	16,9	230	248	20,3	230	248	19,1
50-2"	210	248	79	208	131	17,5	230	248	20,7	230	248	20,5

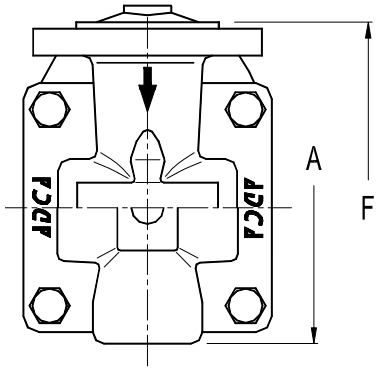

Вертикальная установка (V)

МАТЕРИАЛЫ		
Nr.	*НАИМЕНОВАНИЕ*	*МАТЕРИАЛ*
1	Корпус	CF8M / 1.4408
2	Крышка	CF8M / 1.4408
3	*Прокладка	Металлизир.графит.
4	*Седло	CF8 / 1.4308
5	*Клапан	AISI 420 / 1.4021
6	*Рычаг	AISI 304 / 1.4301
7	*Поплавок	AISI 304 / 1.4301
8	*Термостатич. клапан	Нерж.сталь (биметалл)
9	Болт	Нерж.сталь A2-70

*Поставляемые комплектующие.

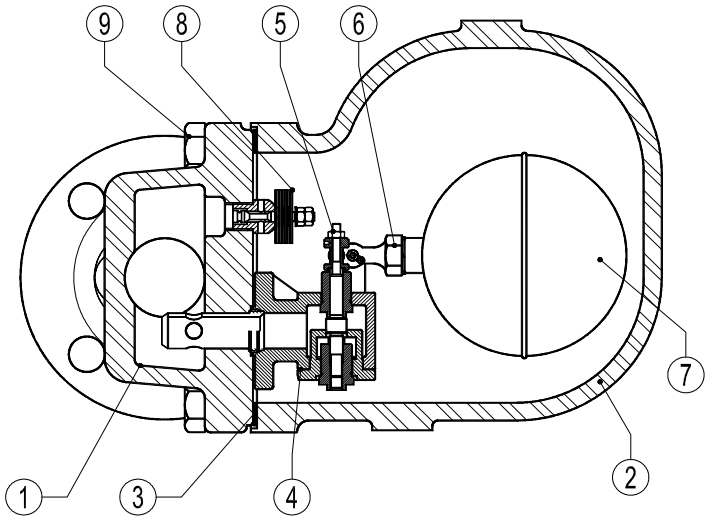

Производитель оставляет за собой право без уведомления вносить изменения в конструкцию и материалы.

Произведено в соответствии со статьей 3, параграфа 3 PED - Европейскими нормами оборудования работающего под давлением - 97/23/EC.